QUICK START

QPF Installer Guide

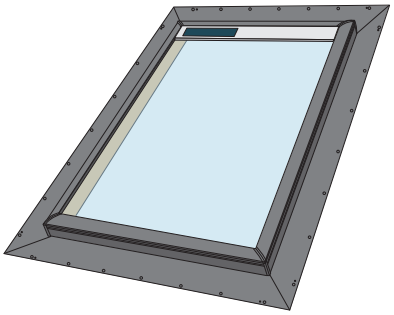

10°–60°

Scan for complete instructions
Encuentre instrucciones completas

Standard sizes	2222	2230	2246	3030	3046	4646
(W-in. x H-in.)						
Rough opening/ finished frame	22½ x 22½	22½ x 30½	22½ x 46½	30½ x 30½	30½ x 46½	46½ x 46½

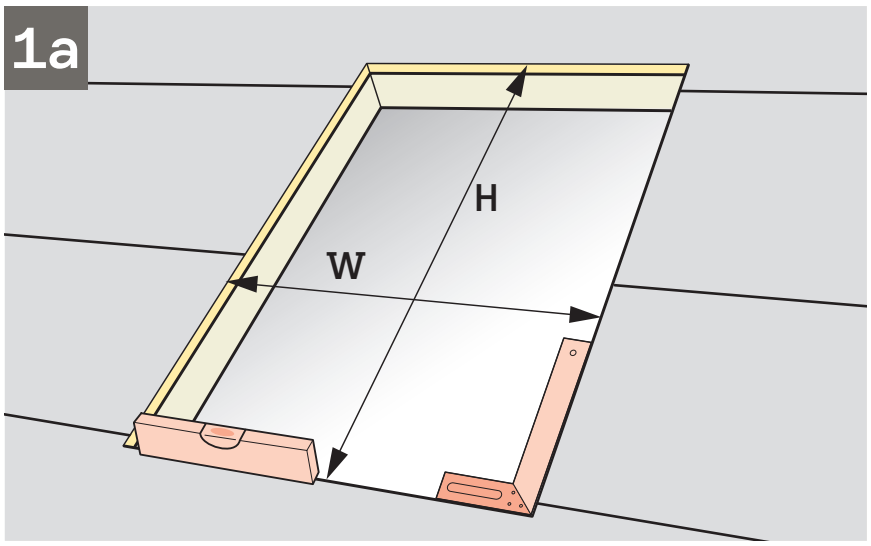

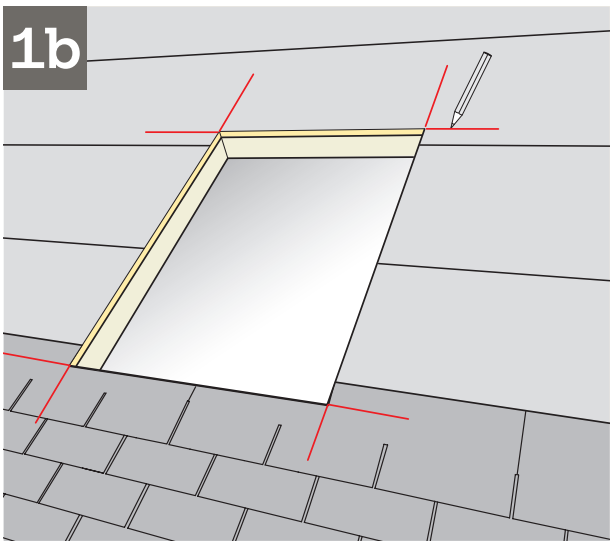

EN: Cut and frame the rough opening according to the measurements in the chart. Install underlayment on the roof deck and place asphalt shingles at the bottom of the rough opening **(a)**. Mark the corners of the rough opening **(b)**.

ES: Corte y enmarque la abertura de acuerdo con las medidas de la tabla. Instale el contrapiso en la cubierta del techo y coloque las tejas de asfalto en la parte inferior de la abertura **(a)**. Marque las esquinas de la abertura **(b)**.

2

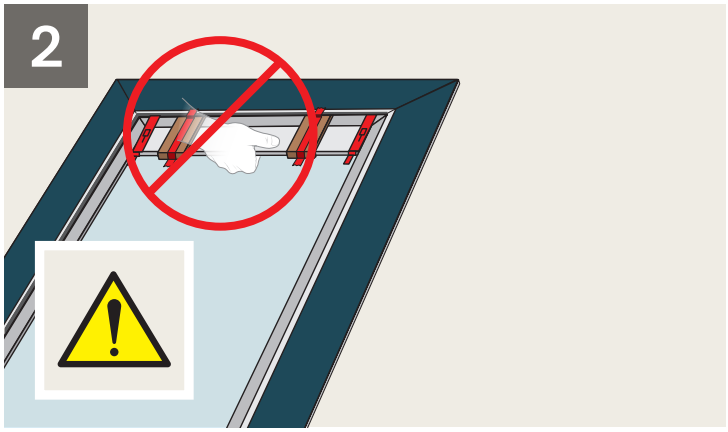

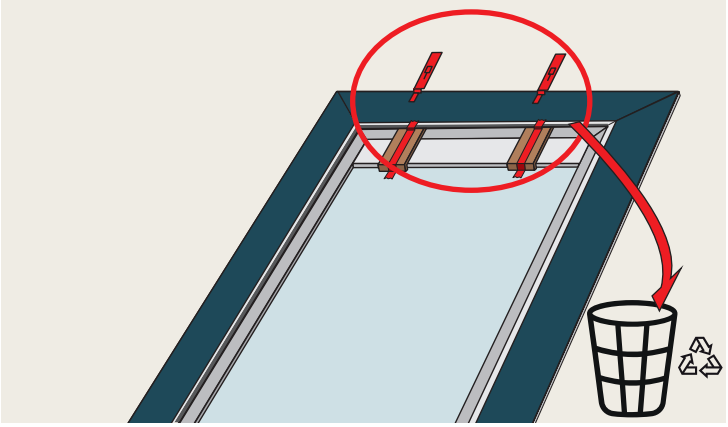

EN: Do not lift or carry the skylight by holding the shade. Once on the roof, remove the protective shade packaging and discard.

ES: No levante ni transporte el tragaluz sujetando la persiana. Una vez en el techo, retire el embalaje protector de la persiana y deséchelo.

3

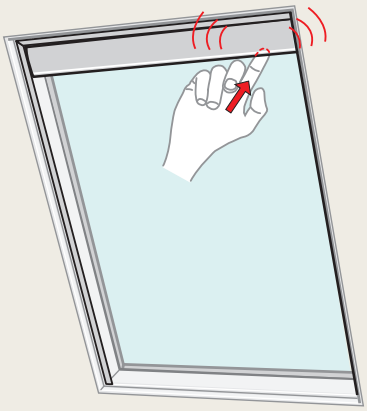

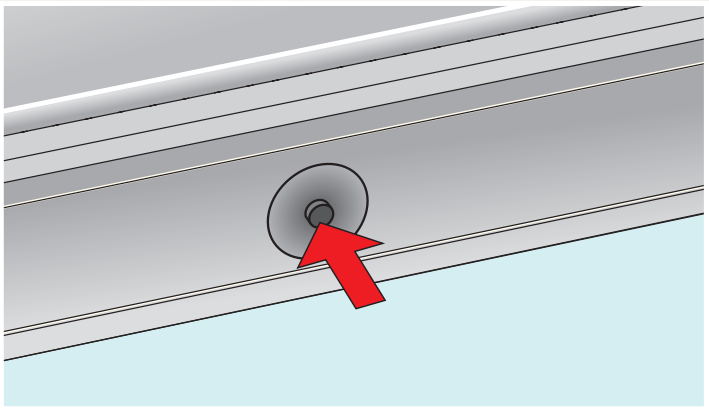

EN: Turn on the power to the shade by pressing the power switch at the bottom of the shade for one second.

ES: Encienda la persiana presionando el interruptor de encendido ubicado en la parte inferior de la persiana durante un segundo.

4

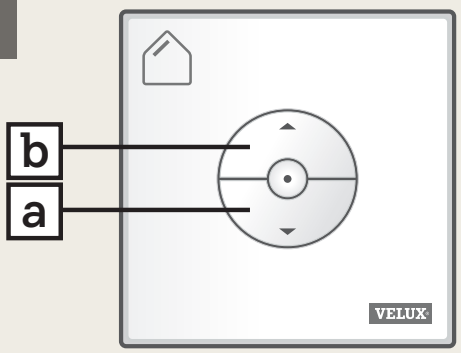

EN: Press down **(a)** and allow the shade to close completely. Then press up **(b)** to return the shade to its fully open position.

ES: Presione hacia abajo **(a)** y deje que la persiana se cierre completamente. Luego presione **(b)** para devolver la persiana a la posición completamente abierta.

EN: Before installing the skylight, ensure to test that the shade is operating properly. If the shade does not operate, press the power switch twice within one second, expose the solar panel to direct sunlight for 15 minutes and repeat step 3.

ES: Antes de instalar el tragaluz, pruebe que la persiana funcione correctamente. Si la persiana no funciona, presione el interruptor de encendido dos veces en un segundo, exponga el panel solar a la luz solar directa durante 15 minutos y repita el paso 3.

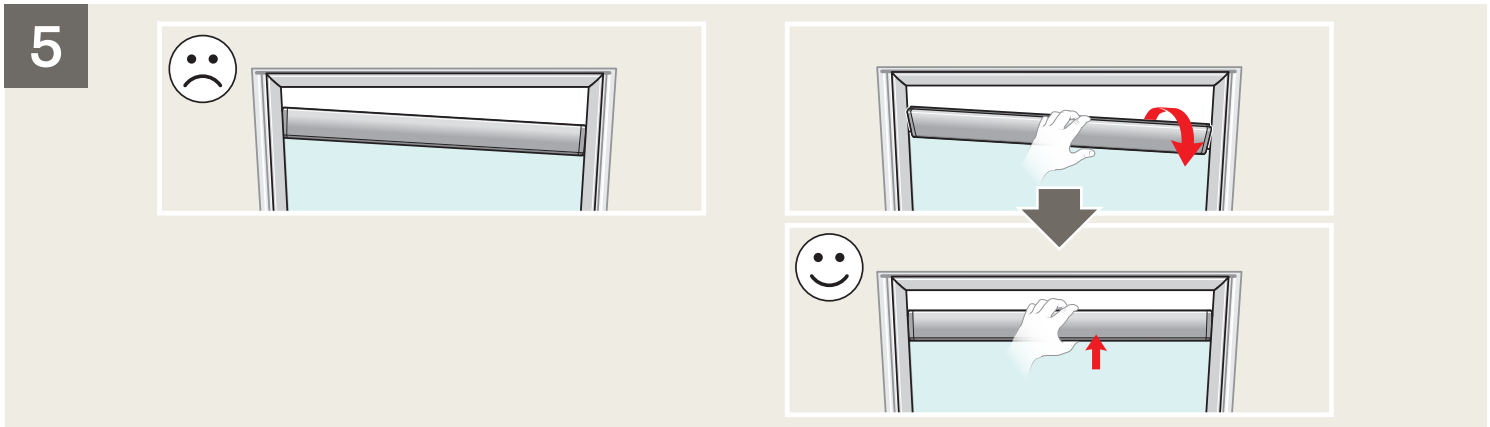

EN: If the shade is not level, carefully rotate the shade motor by gently pressing down on the bottom edge. This will disengage the shade motor from the track. Move the shade to the completely open position, leveling the shade.

ES: Si la persiana no está nivelada, gire con cuidado el motor de la persiana presionando suavemente el borde inferior. Esto desconectará el motor de la persiana del riel. Mueva la persiana a la posición completamente abierta para nivelarla.

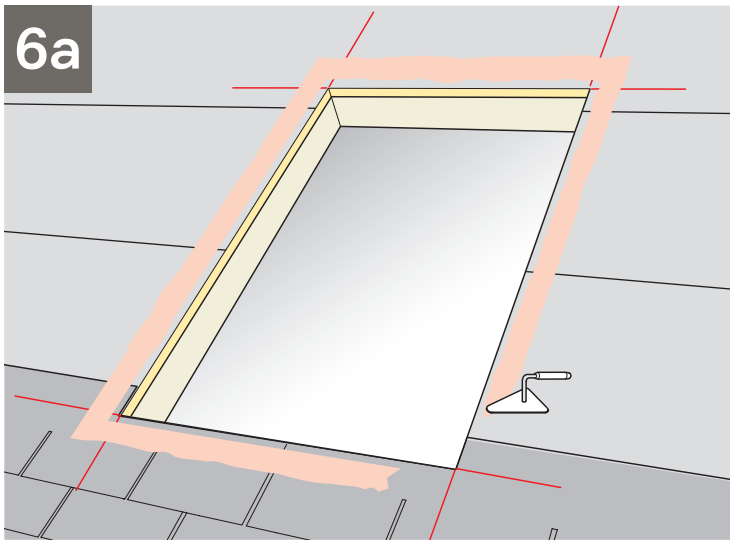

EN: Apply roof cement around the rough opening **(a)**. Center the skylight using the alignment notches **(b)**.

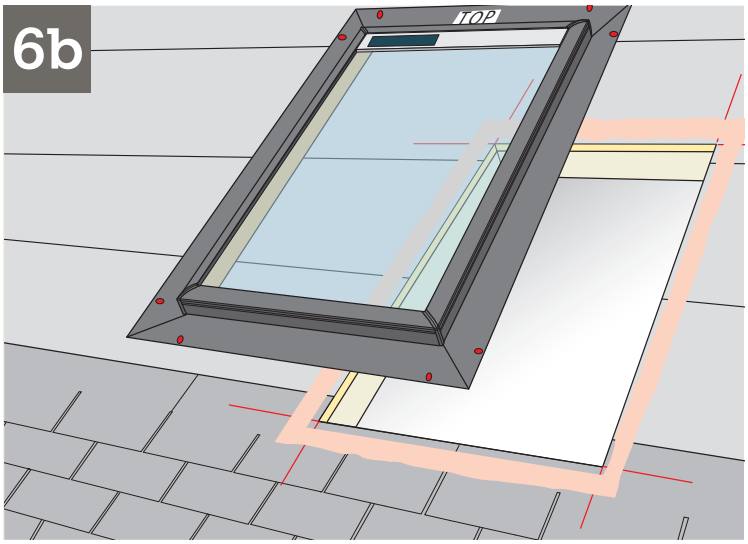

ES: Aplique cemento para techos alrededor de la abertura **(a)**. Centre el tragaluz sobre la abertura con las muescas de alineación **(b)**.

7

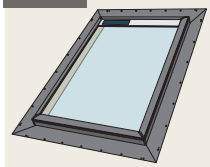

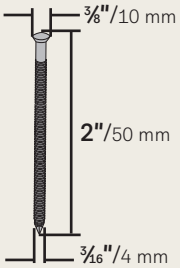

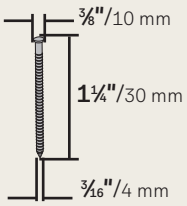

Skylight size	Nails	Nails
2222	4	20
2230	4	20
2246	4	24
3030	4	20
3046	4	24
4646	4	24

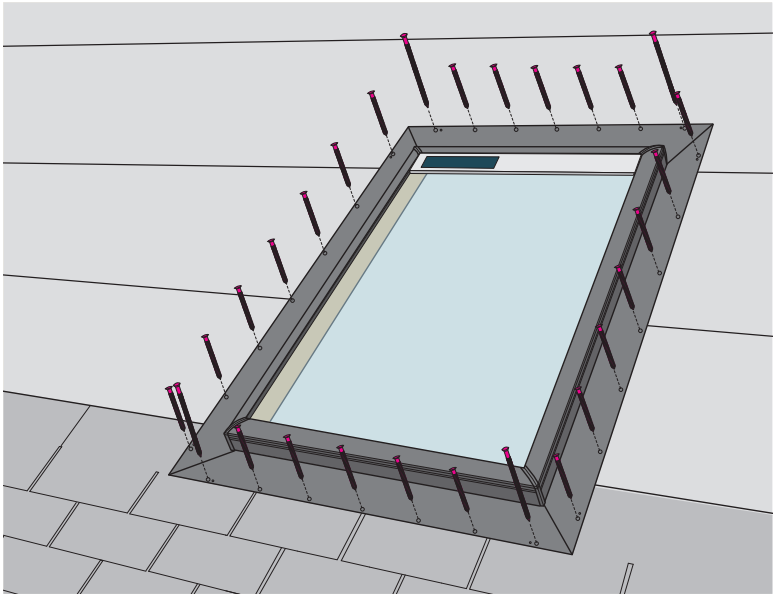

EN: Anchor the skylight with the 2" nails to the rafters at each top and bottom corners and with the 1-1/4" nails in all pre-punched holes along the flashing flange.

ES: Sujete el tragaluz con los clavos de 50 mm (2") a las vigas en las esquinas superiores e inferiores, y con los clavos de 30 mm (1-1/4") en todos los orificios previamente perforados a lo largo del reborde.

8a

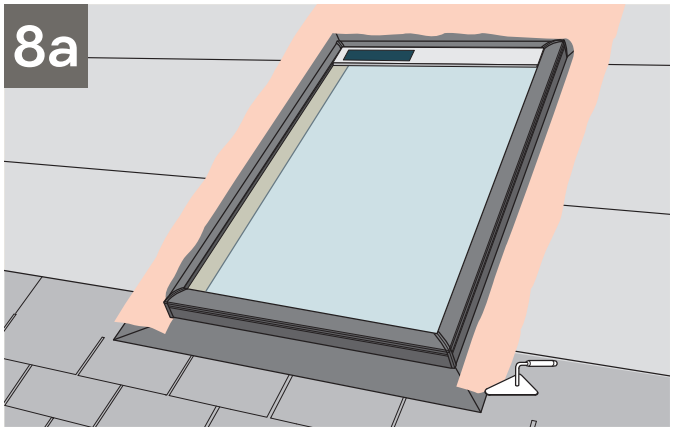

EN: Apply roof cement on the flashing flange at the sides and top **(a)**. Install asphalt shingles tight to the sides and top of the skylight **(b)**. Observe the distance to the roofing material.

8b

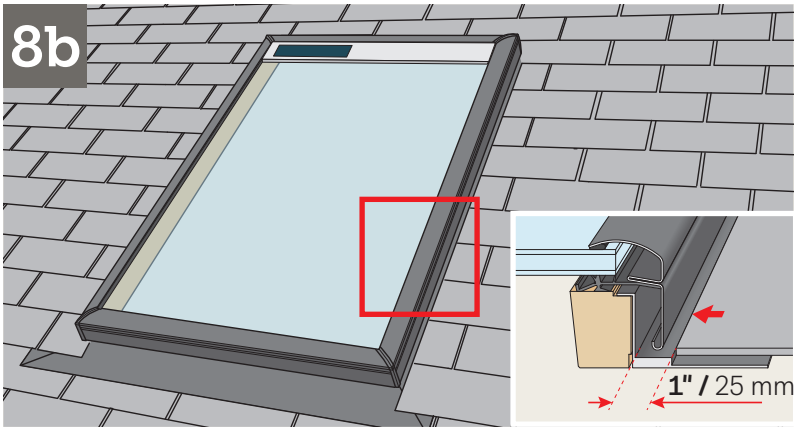

ES: Aplique cemento para techos sobre el reborde del tapajuntas por los lados y la parte superior **(a).** Instale y ajuste las tejas de asfalto a los lados y parte superior del tragaluz **(b)**. Mantenga la distancia con respecto al material de cubierta.

QUICK START

Shade Operating Instructions
End User Guide

Scan for complete instructions
Encuentre instrucciones completas
Trouver des instructions complètes

EN: Wall switches have been pre-paired with this product and no additional set-up is needed to operate the product.
To connect a switch purchased separately, see "Advanced set-up" in the instructions provided with that switch.

ES: Los interruptores de pared se han registrado en este producto y no necesitan configuración adicional para operar el producto.
Para la configuración de un interruptor comprado por separado, consulte la sección de "Configuración avanzada" en las instrucciones proporcionadas con ese interruptor.

FR: Les interrupteurs muraux sont enregistrés pour ce produit et ne nécessitent aucune configuration supplémentaire pour fonctionner.
Pour la configuration d'un interrupteur acheté séparément, voir "Configuration avancée" dans les instructions fournies avec cet interrupteur.

1

Shade remote icon

ES: Icóno de persiana remoto

FR: Icône de la télécommande du store

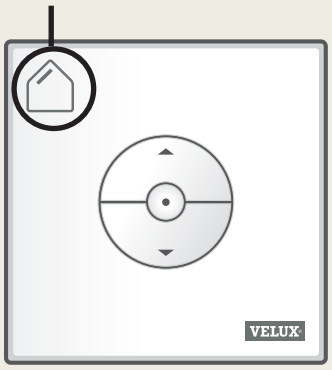

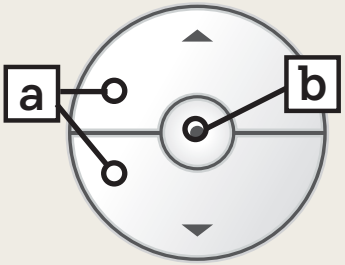

EN: Keys for operating the product
OPEN/UP or CLOSE/DOWN **(a)**

Short key pressure
The product will travel to maximum open or close position.

Long key pressure
The product will travel only until the key is released.

Stop key
The product stops. **(b)**

ES: Claves para el funcionamiento del producto
ABRIR/ARRIBA o CERRAR/ABAJO **(a)**

Presión de tecla corta
El producto se moverá a la posición máxima abierta o cerrada.

Presión prolongada de la tecla
El producto se moverá solo hasta que se suelte la tecla.

Tecla de parada
El producto se detiene. **(b)**

FR: Touches d'utilisation du produit
OUVRIR/HAUT ou FERMER/BAS **(a)**

Pression courte sur la touche
Le produit se déplace jusqu'à la position ouverte ou fermée maximale.

Pression longue sur la touche
Le produit ne se déplace que jusqu'à ce que la touche soit relâchée.

Touche arrêt
Le produit s'arrête. **(b)**

EN: If the shade does not operate, complete the following steps.

ES: Si la persiana no funciona, complete los siguientes pasos.

FR: Si le store ne fonctionne pas, effectuer les étapes suivantes.

2a

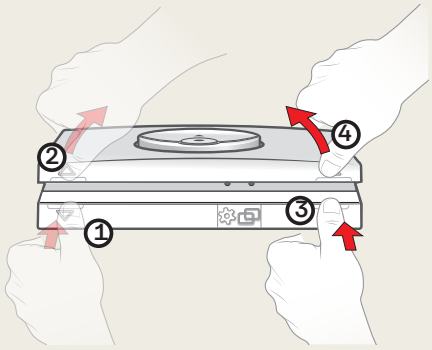

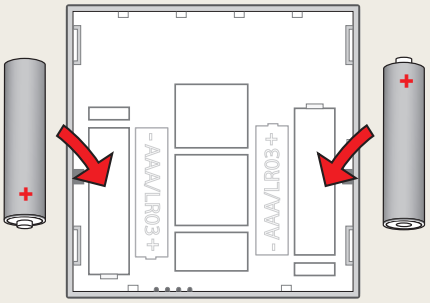

EN: Check to ensure batteries are inserted as shown.

ES: Verifique que las baterías estén insertadas como se muestra.

FR: Vérifier que les piles sont insérées comme indiqué.

2b

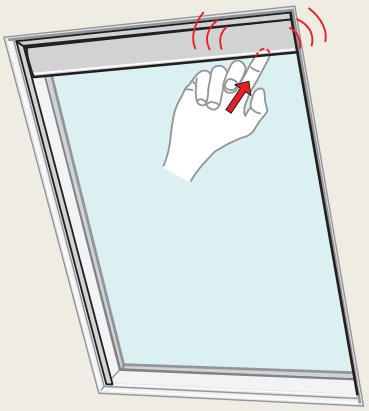

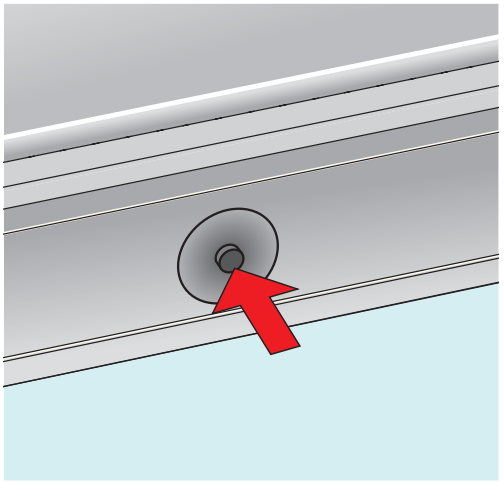

EN: Turn on the power to the shade by pressing the power switch at the bottom of the shade for one second.

ES: Encienda la persiana presionando el interruptor de encendido ubicado en la parte inferior de la persiana durante un segundo.

FR: Allumer le store en appuyant sur l'interrupteur d'alimentation situé au bas du store pendant une seconde.

3

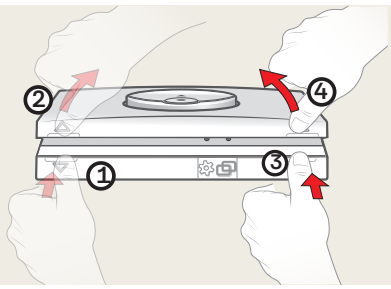

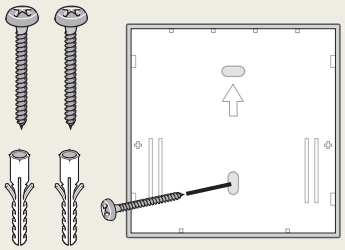

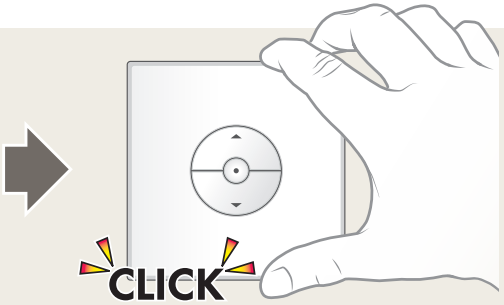

EN: Do not install the wall switch on the wall until it has been verified that the products can be operated from the proposed position. Install the wall switch on the wall with screws as shown.

ES: No monte el interruptor de pared en la pared hasta que se haya verificado que los productos se pueden operar desde la posición propuesta. Monte el interruptor de pared en la pared con tornillos como se muestra.

FR: Ne pas fixer l'interrupteur mural au mur avant d'avoir vérifié que les produits peuvent être utilisés dans la position proposée. Fixer l'interrupteur mural au mur à l'aide de vis, comme indiqué.

www.veluxusa.com

VAS 455355-2024-11
PART NUMBER 320608

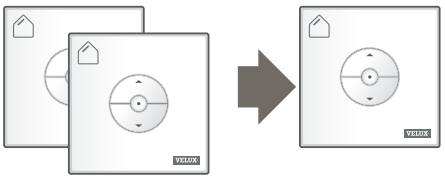

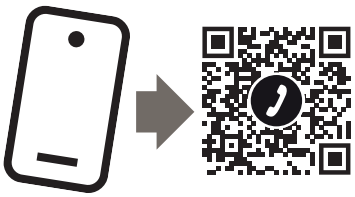

VELUX®

ENGLISH:

Skylights FCM/FCMD/FS/VCM/VCE/VCS/ VS/VSE/VSS/QPF/SFFG/SFRG/SFVG

Shades FSCC/FSCD/FSCF/FSCH/FSLC/ FSLD/FSLF/FSLH (BM-IA007-XX)

Controls KLI 311/312 (BG-RC012-XX)

IMPORTANT INFORMATION/WARNING

Read instructions carefully before installation and operation.
Keep instructions for future reference and hand them over to any new user.

Safety – VSE and VCE only

Electrical connection (120 VAC 60 Hz 40 VA)

It is customer's responsibility:

- To contact a qualified electrical installer.
- To assure that the electrical installation is adequate and in conformity with National Electrical Code, ANSI/NFPA 70 – latest edition*, and all local codes and ordinances. Failure to do so could result in fire, electrical shock, other serious personal injury or death.

Electrical shock hazard

- The electrical skylight operator is a Class I product.
- Disconnect power to the junction or outlet box before servicing the skylight.
- Do not have a fuse in the neutral circuit. This could result in a fire, electrical shock or other personal injury.

Safety – SFVG, VCE, VCS, VSE and VSS only

To reduce the risk of fire, personal injury and death:

- Do not install the skylight in a location or at a height where unsupervised children may be present.
- Always switch off power to the skylight operator at the service panel when connecting the skylight, when installing accessories and whenever the operator cover is removed.
- On suspicion of malfunction, switch off power and call for service.
- The skylight is to be installed more than 8 ft (2.44 m) above the floor and the controls should be fitted at a height of 4 to 6 ft (1.2 to 1.8 m) above the floor.

Safety – all

- The skylight and the shade can be used by persons (aged 8 years and above) with sufficient experience and knowledge if they have been given instruction concerning safe use and understand the hazards involved. Cleaning and user maintenance must not be done by unsupervised children.
- Children must not play with the skylight, the shade or the controls. The controls should be kept out of reach of children. Do not allow children near an open skylight.
- Before operating, ensure that the skylight and the shade can be operated without risk of damage to property or injury to people or animals.
- For personal safety, never have head, hand, arm or any other body part out of or through the opening of the skylight without first switching off power.
- If repair or adjustment work is needed, disconnect main power supply and ensure that it cannot be reconnected unintentionally.
- It is recommended that controls be placed in the room where the skylight and the shade have been installed.
- Make sure that the insect screen is installed before putting the skylight into use.
- The skylight has been designed for use with genuine VELUX products. Connection to or use with other products may cause damage, malfunction or injury.

Wireless communication

- Radio frequency band: 2.4 GHz.
- Radio frequency range: 110 yd (100 m) free field. Depending on building construction, the indoor range is approx. 30 ft (10 m). However, constructions with reinforced concrete, metal ceilings and plaster walls with steel members may reduce the range.
- Electric skylight operator: FCC ID: XSG863765 and IC ID: 8642A-863765.
- Solar skylight operator: FCC ID: XSG832876 and IC ID: 8642B-832876.
- Solar shade: FCC ID XSG865480 and IC ID 8642A-865480.
- Control: FCC ID: XSG831641 and IC ID: 8642A-831641.
- These devices comply with part 15 of the FCC and RSS-210 of the IC Rules. Operation is subject to the following two conditions: (1) These devices may not cause harmful interference, and (2) these devices must accept any interference received, including interference that may cause undesired operation. Changes or modifications not expressly approved by the party responsible for compliance could void the user's authority to operate the device.
- FCC Radiation Exposure Statement: These devices comply with FCC RF radiation exposure limits set forth for an uncontrolled environment
- The term "IC" before the device certification number signifies that the Industry Canada technical specifications were met.

Function

- The controls have three keys for operation of skylight and shade: OPEN/UP, STOP and CLOSE/DOWN.
- The shades have an automatic "power on" function that is triggered (one time only) in the first hours during which the product is exposed to sunshine – even if the product has been switched off during installation. The installation is considered completed when this function has been triggered.
- If the rain sensor of skylights VSE/VCE gets wet or the acoustical rain sensor of skylights VSS/VCS/SFVG detects rain, the skylight automatically closes.
- Disabling the rain sensor while the skylight is open, creates a risk of water to the interior of the building.
- If the rain sensor is activated, the skylight will close within approximately 30 seconds. If the skylight is activated with the control, it will take up to one minute until the skylight is completely closed. Therefore, in case of sudden rain, water may enter the room before the skylight is closed.
- In case of snow and/or ice, the operation of the skylight may be blocked resulting in damage to the skylight.

Batteries and waste

- Solar skylight operator battery: Ni-MH 10.8 V, max. 18 W.
- Solar shade battery: Ni-MH 4.8 V.
- Control batteries: 2 x AAA 1.5 V. Expected battery lifetime: approx. 1 year.
- Used batteries must be disposed of in conformity with the relevant environmental regulations and ordinances.
- Electronical products must be disposed of in conformity with all local codes, ordinances, rules and regulations for electronic waste and not with household waste.
- The packaging can be disposed of with usual household waste.

Maintenance and service

- Disconnect power before carrying out any maintenance, repair, adjustment or service work to the skylight or products connected to it (including battery backup KLB 100, if installed) and ensure that it cannot be reconnected unintentionally.
- Before any service work or disconnection of the solar shade, it must be powered-off by pressing the button behind the end cap of the top cover twice (the motor makes a buzzing noise three times). The shade can be turned on again by pressing the same button once and subsequently, within 30 seconds, pressing first the STOP key and then the UP or DOWN key on the control. This will result in a new automatic adjustment of the shade to the skylight height.
- Maintenance and installation must be carried out in consideration of health and safety at work requirements.
- There are no serviceable parts inside the skylight operator or the shade.
- The skylight and the shade require minimal maintenance. They can be cleaned with a soft, damp cloth.
- Spare parts are available through your VELUX sales company. Please provide information from the data plate.
- If you have any questions, please contact your VELUX sales company.

*National Fire Protection Association, Batterymarch Park, Quincy Massachusetts 02269.

ESPAÑOL:

Tragaluces FCM/FCMD/FS/VCM/VCE/VCS/ VS/VSE/VSS/SFFG/SFRG/SFVG

Persianas FSCC/FSCD/FSCF/FSCH/FSLC/ FSLD/FSLF/FSLH (BM-IA007-XX)

Controles KLI 311/312 (BG-RC012-XX)

INFORMACIÓN IMPORTANTE / ADVERTENCIAS

Lea atentamente las instrucciones antes de comenzar la instalación y o peración. Consérvelas para su posterior uso y entréguelas a nuevo usuario.

Seguridad – solo VSE y VCE

Conexión eléctrica (120 VAC 60 Hz 40 VA)

Es responsabilidad del cliente:

- Ponerse en contacto con un instalador eléctrico calificado.
- Asegurarse de que la instalación eléctrica sea adecuada y cumpla con las normas del Código Eléctrico Nacional, ANSI/NFPA 70 – última edición*, y con todas las reglamentaciones y odenanzas locales. En caso de no hacerlo, puede producirse un incendio, electrocución u otras lesiones serias o muerte.

Peligro de descarga eléctrica

- El motor de apertura del tragaluz es un producto de clase I.
- Desconecte la alimentación de la caja de empalmes o distribución antes se realizar reparaciones en el tragaluz.
- No coloque un fusible en el circuito neutro. Esto podría provocar un incendio, descarga eléctrica u otras lesiones personales.

Seguridad – solo SFVG, VCE, VCS, VSE y VSS

Para reducir los peligros de incendio, lesiones personales y muerte:

- No instalar el tragaluz en lugares o a una altura donde puedan acceder los niños sin supervisión.
- Siempre desconecte la alimentación eléctrica del motor de apertura del tragaluz en el panel de servicio al conectar el tragaluz, instalar los accesorios y cada vez que se retire la cubierta del motor.
- Si el motor de apertura no funciona normalmente, desconecte la alimentación y llame al servicio de reparación.
- El tragaluz debe instalarse a más de 8 pies (2.44 m) sobre el nivel del piso y los controles deben instalarse a una altura de 4 a 6 pies (1.2 a 1.8 m) sobre el nivel del piso.

Seguridad – todos

- El tragaluz y la persiana pueden ser utilizados por personas (a partir de 8 años y nunca por menores de 8 años) con experiencia y conocimiento suficientes, si se han dado instrucciones sobre su correcto uso y se entienden los riesgos involucrados. El mantenimiento de limpieza y uso no debe ser realizado por un niño sin supervisión.
- No debe permitirse que los niños jueguen con el tragaluz, la persiana o los controles. No deje los controles al alcance de los niños. No permita la permanencia de niños cerca de un tragaluz abierto.
- No haga funcionar el tragaluz y la persiana sin antes asegurarse de que se pueden operar sin riesgo de causar daños a bienes o lesiones a personas o animales.
- Por su seguridad personal, nunca pase la cabeza, la mano, el brazo u otra parte del cuerpo por la abertura del tragaluz sin haber desconectado antes la corriente.
- Desconecte la corriente antes de cualquier manipulación, mantenimiento o intervención en el producto. Asegúrese de que la corriente no pueda ser conectada accidentalmente.
- Se recomienda colocar los controles en la habitación en la que se instalaron el tragaluz y la persiana.
- Verifique que la malla contra insectos esté colocada antes de poner en uso el tragaluz.
- El tragaluz ha sido diseñado para ser usado con productos originales VELUX. Su conexión a otros productos puede causar averías, funcionamiento incorrecto o lesiones.

Comunicación inalámbrica

- Banda de radio frecuencia: 2.4 GHz.
- Alcance de la señal de radio: hasta 110 yardas (100 m) al aire libre. Dependiendo del tipo de construcción, el alcance en interiores es de 30 pies (10 m) aproximadamente. Sin embargo, las construcciones de hormigón armado, los techos metálicos y las paredes de yeso con elementos de acero pueden reducirlo.
- Motor de apertura del tragaluz eléctrico: FCC ID: XSG863765 y IC ID: 8642A-863765.
- Motor de apertura del tragaluz a energía solar: FCC ID: XSG832876 y IC ID: 8642B-832876.
- Persiana solar: FCC ID: XSG865480 y IC ID: 8642A-865480.
- Control: FCC ID: XSG831641 y IC ID: 8642A-831641.
- Este dispositivo cumple con la parte 15 de las normas de FCC y con RSS-210 de las normas de IC. Su funcionamiento depende de las dos condiciones siguientes: (1) Este dispositivo no debe causar interferencia nociva, y (2) este dispositivo debe aceptar toda interferencia recibida, incluso interferencia que pueda causar un funcionamiento no deseado.
  Los cambios o modificaciones que no estén expresamente aprobados por el responsable del cumplimiento de las normas podrían anular la autoridad del usuario para operar el dispositivo.
- Declaración de cumplimiento con las normas FCC de exposición a la radiación: Este dispositivo cumple con las normas de FCC respecto de los límites de exposición a la radiación RF establecidos para un medioambiente no controlado.
- El término "IC" delante del número de certificación del dispositivo significa que el dispositivo cumple con las especificaciones técnicas de Industry Canada.

VAS 455382-2024-08

Funcionamiento

- El tragaluz y la persiana se accionan mediante los controles con tres teclas: ABRIR/ARRIBA, PARAR y CERRAR/ABAJO.
- Se activa una función de "encendido" automático (solo una vez) en las primeras horas durante las cuales la persiana está expuesta a la luz solar, incluso si la persiana ha sido apagada durante la instalación. La instalación se considera completada cuando se activa esta función.
- Si el sensor de lluvia de los tragaluces VSE/VCE se moja o el sensor acústico de lluvia de los tragaluces VSS/VCS/SFVG detecta que llueve, el tragaluz se cierra automáticamente.
- Desactivar el sensor de lluvia con el tragaluz abierto conlleva el riesgo de entrada de agua al interior de la vivienda.
- Si se activa el sensor de lluvia, el tragaluz se cierra en aproximadamente 30 segundos. Si el tragaluz se activa con el control, demorará hasta un minuto que el tragaluz se cierre por completo. Por lo tanto, en caso de lluvia repentina, podrá ingresar agua en el ambiente antes de que se cierre el tragaluz.
- En caso de nieve o hielo, el funcionamiento del tragaluz puede bloquearse y, por lo tanto, dañarse el tragaluz.

Baterías/pilas y residuos

- Batería de motor del tragaluz a energía solar: Ni-MH 10.8 V, máx. 18 W.
- Batería de persiana solar: Ni-MH 4.8 V.
- Pilas de control: 2 x AAA 1.5 V.
  Vida útil de las pilas del control: aprox. 1 año.
- Las baterías y pilas usadas no deben desecharse junto con los residuos hogareños, sino que deben eliminarse de acuerdo a la normativa nacional correspondiente sobre medio ambiente.
- Los productos eléctricos deben desecharse de acuerdo con los códigos, ordenanzas, normas y reglamentaciones para residuos electrónicos y no con los residuos hogareños.
- El embalaje puede eliminarse con los residuos hogareños.

Mantenimiento y servicio

- Desconecte la corriente antes de proceder a cualquier trabajo de mantenimiento o intervención en el tragaluz o sus complementos (incluso en la batería de refuerzo KLB 100, si está instalada). Asegúrese de que la corriente no pueda ser conectada accidentalmente.
- Antes de un trabajo de reparación o desconexión de la persiana solar, ésta debe de ser desactivada presionando el botón dos veces, que se encuentra detrás de la tapa de la cubierta superior, y el motor debe de hacer un zumbido tres veces. La persiana se puede encender otra vez presionando el botón de nuevo, y, en 30 segundos, presiona en primer lugar la tecla STOP e inmediatamente después SUBIR/BAJAR en el control. Esto será consecuencia de un nuevo ajuste automático a la altura del tragaluz.
- Tanto el mantenimiento como la instalación deben llevarse a cabo teniendo en cuenta los requisitos de salud y seguridad laborales.
- El motor de apertura del tragaluz o la persiana no contienen partes reparables.
- El tragaluz y la persiana solo requieren un mantenimiento mínimo. Pueden limpiarse con un paño suave húmedo.
- Su distribuidor VELUX dispone de repuestos. Facilite el código de la placa de identificación.
- Para cualquier consulta técnica, póngase en contacto con su distribuidor VELUX.

*Asociación Nacional de Protección contra Incendios, Batterymarch Park, Quincy Massachusetts 02269.

FRANÇAIS :

Puits de lumière FCM/FCMD/FS/VCM/VCE/ VCS/VS/VSE/VSS/SFFG/SFRG/SFVG

Stores FSCC/FSCD/FSCF/FSCH/FSLC/ FSLD/FSLF/FSLH (BM-IA007-XX)

Commandes KLI 311/312 (BG-RC012-XX)

INFORMATIONS IMPORTANTES / AVERTISSEMENTS

Lire attentivement les instructions avant l'installation et l'utilisation.
Conserver les instructions pour les consulter ultérieurement au besoin et remettre-les à tout nouvel utilisateur.

Sécurité – seulement VSE et VCE

Connexion électrique (120 VAC 60 Hz 40 VA)

Il incombe aux clients :

- De communiquer avec un installateur électrique compétent.
- De s'assurer que l'installation électrique est adéquate et conforme aux normes du Code national de l'électricité, ANSI/NFPA 70 – dernière édition*, ainsi qu'aux normes et aux règlements locaux en vigueur. Le défaut de suivre ces directives pourrait occasionner un incendie, une décharge électrique, des blessures graves ou la mort.
- Risque d'électrocution
- Le moteur d'ouverture du puits de lumière est un produit de classe I.
- Couper l'alimentation au boîtier de raccordement avant de faire l'entretien du puits de lumière.
- Il ne faut pas de fusible dans le conducteur neutre, car cela pourrait occasionner un incendie, des décharges électriques ou des blessures.

Sécurité – seulement SFVG, VCE, VCS, VSE et VSS

Pour réduire les risques d'incendie, de blessures ou de mort :

- Ne installer pas dans un endroit ou à hauteur accessible aux enfants non supervisés.
- Couper toujours l'alimentation électrique du moteur d'ouverture du puits de lumière sur le panneau de service au moment de la connexion au puits de lumière, de l'installation d'accessoires et du retrait du couvercle du moteur.
- Si le moteur d'ouverture ne fonctionne pas comme il se doit, couper l'alimentation et appeler un représentant de service.
- Le puits de lumière doit être installé à plus de 2,44 m (8 pieds) au-dessous du sol et la commande doit être installée à une hauteur de 1,2 à 1,8 m (4 à 6 pieds) au-dessous du sol.

Sécurité – tous

- Le puits de lumière et le store peuvent être utilisés par des personnes (âgés de 8 ans et plus) ayant suffisamment d'expériences et de connaissances s'ils ont reçu des instructions appropriées concernant une utilisation de manière sûre et comprennent les risques associés. Le nettoyage et la maintenance ne doivent pas être réalisés par des enfantssans surveillance
- Les enfants ne doivent pas jouer avec le puit de lumière, le store ou les commandes. Les commandes doivent être maintenues hors de leur portée. Ne permettre pas aux enfants d'aller près d'un puits de lumière ouvert.
- Avant toute manœuvre, s'assurer que le puits de lumière et le store peuvent être actionnés sans risque de dommages matériels ou de blessures à une personne ou un animal.
- Pour votre sécurité, ne passer jamais la tête, une main ou une partie du corps dans l'ouverture du puits de lumière avant d'avoir débranché l'alimentation.
- Avant tous travaux de réparation ou de vérification, débrancher l'alimentation et s'assurer que l'on ne puisse pas la rebrancher involontairement.
- Il est recommandé de placer les commandes dans la pièce où se trouvent le puits de lumière et le store.
- S'assurer de positionner la protection contre les insectes (moustiquaire) en place avant d'utiliser le puits de lumière.
- Le puits de lumière a été conçu pour fonctionner avec des produits de marque VELUX. Toute connexion à des produits d'une autre marque peut endommager le produit ou entraîner une défaillance ou une blessure.

Communication sans fil

- Bande de fréquences radio : 2,4 GHz.
- Plage de fréquences radio : 100 m (110 verges) en champ libre. Selon la construction du bâtiment, la portée intérieure est d'env. 10 m (30 pieds). Toutefois, les constructions en béton armé, avec des plafonds métalliques et des murs en plâtre avec des éléments en acier peuvent réduire la portée.
- Moteur d'ouverture de puits de lumière électrique : FCC ID: XSG863765 et IC ID : 8642A-863765.
- Moteur d'ouverture de puits de lumière solaire : FCC ID : XSG832876 et IC ID : 8642B-832876.
- Store solaire : ID FCC : XSG865480 et ID IC : 8642A-865480.
- Commande : ID FCC : XSG831641 et ID IC : 8642A-831641.
- Ces appareils sont aux normes de l'article 15 des règlements de la FCC des États-Unis et aux normes RSS-210 d'Industrie Canada. Leur fonctionnement est soumis aux deux conditions suivantes : (1) Ces appareils ne doivent pas provoquer d'interférences nuisibles, et (2) ces appareils doivent accepter toute interférence reçue, y compris les interférences susceptibles de provoquer un fonctionnement indésirable.
  Les changements ou modifications non expressément approuvés par la partie responsable de la conformité pourraient annuler le droit de l'utilisateur à utiliser l'appareil.
- Déclaration de la FCC sur l'exposition aux irradiations : ces appareils sont conformes aux limites d'exposition aux irradiations RF de la FCC définies pour un environnement non contrôlé.
- Le terme « IC » devant le numéro de certification de l'appareil signifie que les spécifications techniques d'Industrie Canada ont été respectées.

Fonctionnement

- Le puits de lumière et le store sont commandés par les commandes à trois touches : OUVERT/HAUT, STOP et FERMETURE/BAS.
- Le store a une fonction de « mise sous tension » automatique qui se déclenche (une seule fois) dans les premières heures pendant lesquelles le produit est exposé au soleil – même si le produit a été éteint durant l'installation. L'installation est considérée comme terminée lorsque cette fonction a été déclenchée.
- Si le détecteur de pluie des puits de lumière VSE/VCE se mouille ou que le détecteur de pluie acoustique des puits de lumière VSS/VCS/SFVG ressent la pluie, le puits de lumière se ferme automatiquement.
- Désactiver le détecteur de pluie lorsque le puits de lumière est ouvert entraîne un risque d'infiltration d'eau.
- Lorsque le détecteur de pluie est activé, le puits de lumière se refermera en dedans de 30 secondes. Lorsque le puits de lumière est activé par la commande, la fermeture s'effectuera en dedans d'une minute. Il se peut donc, lors d'une forte averse, qu'un peu d'eau pénètre dans la pièce avant la fermeture complète.
- En cas de neige et/ou de gel, l'ouverture/fermeture du puits de lumière peut être bloquée.

Batteries/piles et déchet

- Batterie de moteur d'ouverture de puits de lumière solaire :
  Ni-MH 10,8 V, max. 18 W.
- Batterie de store solaire : Ni-MH 4,8 V.
- Piles de commande : 2 x AAA 1,5 V. Durée de vie prévue des piles : env. 1 an.
- Les piles/batteries usagées doivent être déposées dans un endroit approprié conformément à la réglementation sur l'environnement en vigueur.
- Les produits électriques/électroniques doivent être disposés conformément à la réglementation sur les déchets électroniques en vigueur et ne doivent en aucun cas être jetés avec les ordures ménagères.
- L'emballage peut être jeté avec les ordures ménagères habituelles.

Maintenance et entretien

- Débrancher l'alimentation avant tous travaux d'entretien sur le puits de lumière ou ses accessoires connexes (incluant la batterie de secours
  KLB 100, si installée). S'assurer que l'on ne puisse pas rebrancher l'alimentation involontairement.
- Avant tout travaux d'entretien ou tout débranchement du store solaire, celui-ci doit être mis hors tension en appuyant deux fois sur le bouton situé derrière l'embout du capot supérieur (le moteur émet trois bourdonnements). Le store peut être réactivé en appuyant une fois sur le même bouton et ensuite, dans les 30 secondes, en appuyant d'abord sur la touche STOP puis sur la touche HAUT ou BAS de la commande. Cela se traduira par un nouvel ajustement automatique du store à la hauteur du puits de lumière.
- La maintenance et l'installation doivent être effectuées en tenant compte des exigences de santé et de sécurité au travail.
- Il n'y a aucune pièce nécessitant un entretien à l'intérieur du moteur d'ouverture ou du store.
- Le puits de lumière et le store nécessitent un minimum de maintenance. Ils peuvent être nettoyés avec un chiffon doux et humide.
- Les pièces détachées sont commercialisées par votre société commerciale VELUX. Communiquer alors les renseignements figurant sur l'étiquette de données.
- Si vous avez des questions, merci de contacter votre société commerciale VELUX.

*National Fire Protection Association, Batterymarch Park, Quincy Massachusetts 02269.

www.veluxusa.com

VAS 455382-2024-09

IMPORTANT INFORMATION/WARNING. ©2024 VELUX GROUP ®VELUX & THE VELUX LOGO ARE REGISTERED TRADEMARKS USED UNDER LICENCE BY THE VELUX GROUP